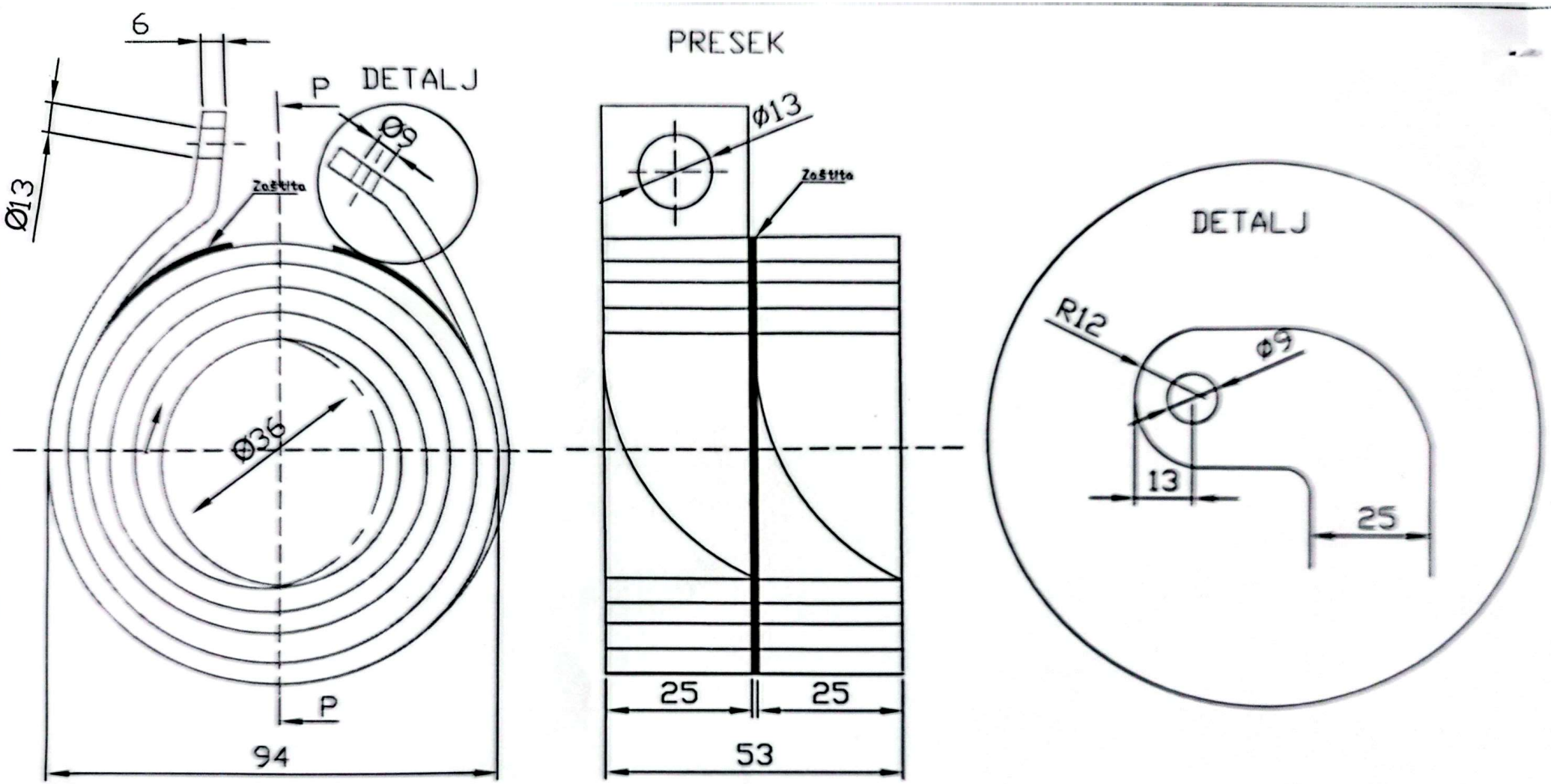

NAPOMENA:NAJBOLJE JE RADITI PO UZORKU

Poz	Naziv dela	Broj jama crteža i formata	Oznaka	Dimenzije	Termička obrada	Kom.
						1

Izradio	Datum	Razmera	RMU „REMBAS" Resavica
Kontrolisao	Datum 16.04.2025.	Težina	
NAZIV: ŠPULNA ZA ŠPANOVANJE (AKULOKOMOTIVA)			Broj crteža Zamenio broj / Menjaj crtežom Broj jama crteža

Скенирано помоћу ЦамСцаннер-а